GUIDA PER IL SETUP DELL'ADATTATORE FASLINK™

ϟ ATTENZIONE:la connessione FASLINK™ o Ethernet/EtherCON alimenta il MFC. Non usate l'alimentatore collegato all'Axe-Fx II o al MFC-101!

ADATTATORE XA-1

L'Adattatore XA-1 converte l'uscita Ethernet/ EtherCON dell'Axe-Fx II al formato FASLINK™ per il collegamento diretto con il MFC-101 Mark III. Collegate l'XA-1 come segue:

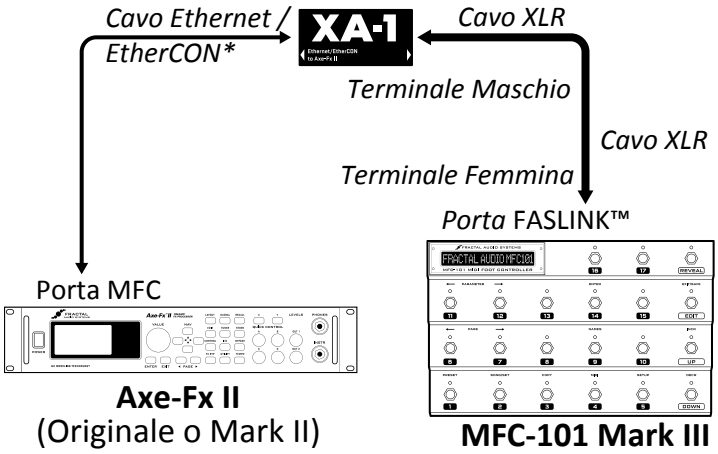

*Poichè l'XA-1 ha un connettore EtherCON, i possessori dell'Axe-Fx II originale (con porta Ethernet anzichè EtherCON) possono utilizzare un cavo da Ethernet a EtherCON

ADATTATORE XA-2

L'Adattatore XA-2 converte l'uscita FASLINK™ dell'Axe-Fx II XL per il collegamento alla porta Ethernet/EtherCON del MFC-101 (Originale o Mark II.) Collegate l'XA-2 come segue:

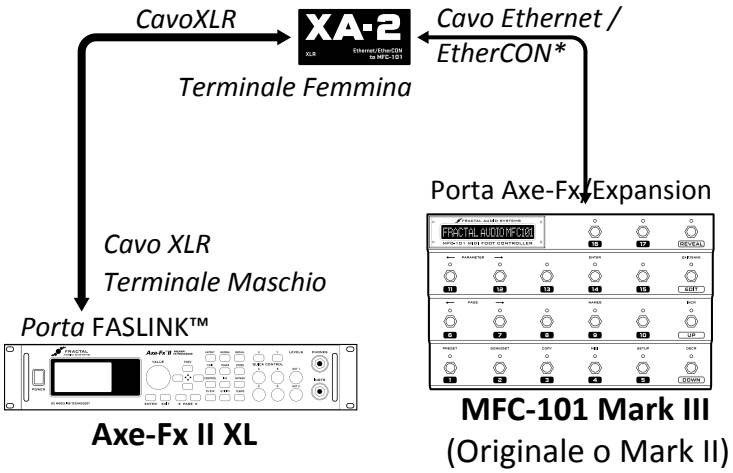

*Poichè l'XA-2 ha un connettore EtherCON, i possessori del MFC-101 originale (con porta Ethernet anzichè EtherCON) possono utilizzare un cavo da Ethernet a EtherCON

COMBINAZIONE DI XA-1 + XA-2

Utilizzate sia l'adattore XA-1 che l'XA-2 per convertire le uscite Ethernet/EtherCON *sia* dell'Axe-Fx II (originale o Mark II) che del MFC-101 (originale o Mark II) al formato FASLINK™. Fissate gli adattatori FASLINK™ al vostro rack o pedaliera per una connessione XLR velocissima.

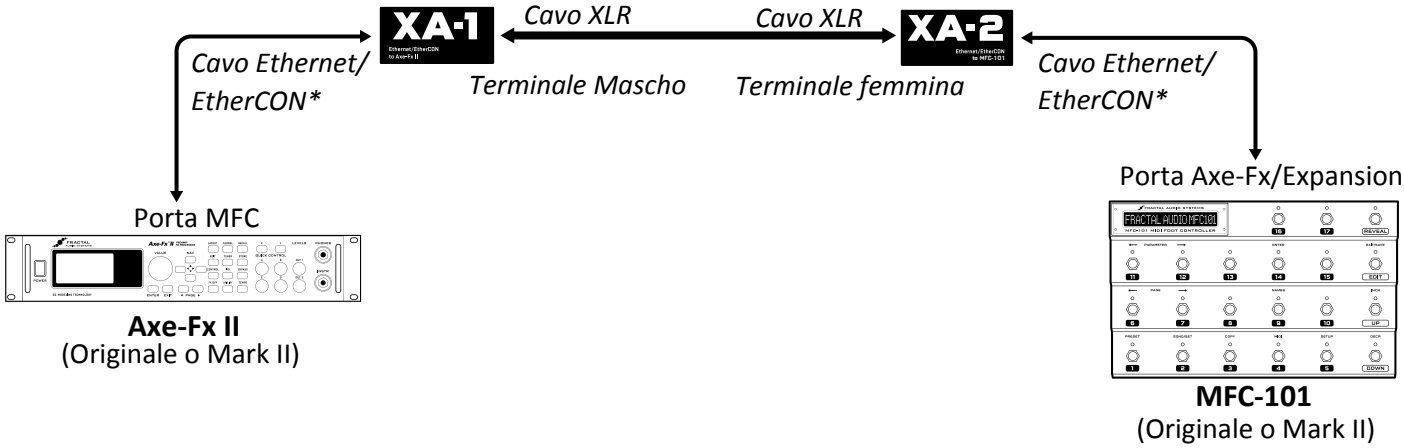

*Poichè sia l'XA-1 che l'XA-2 hanno un connettore EtherCON, i possessori dell'Axe-Fx II originale o del MFC-101 originale (con connettore Ethernet anzichè EtherCON) possono utilizzare un cavo da Ethernet a EtherCON

Versione del Documento 1.0 - 17 Aprile 2014